miloox®

Model: 1744.256

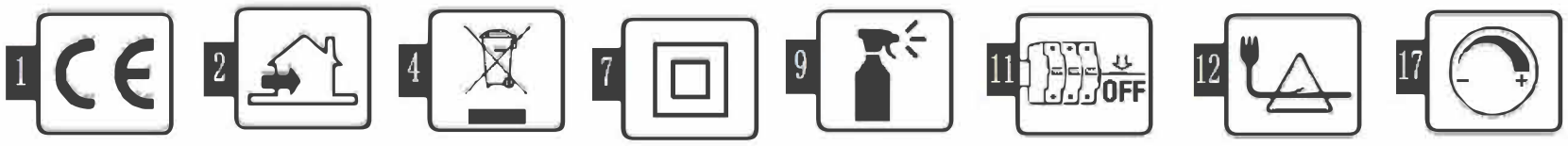

GX53 x 1 x 10W MAX
220-240V 50/60Hz

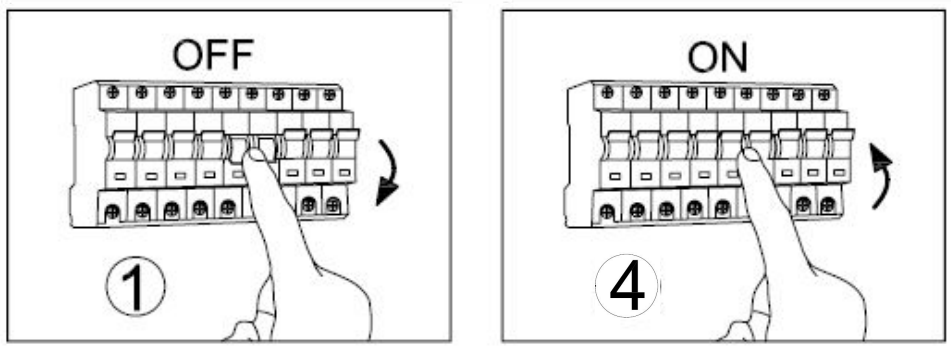

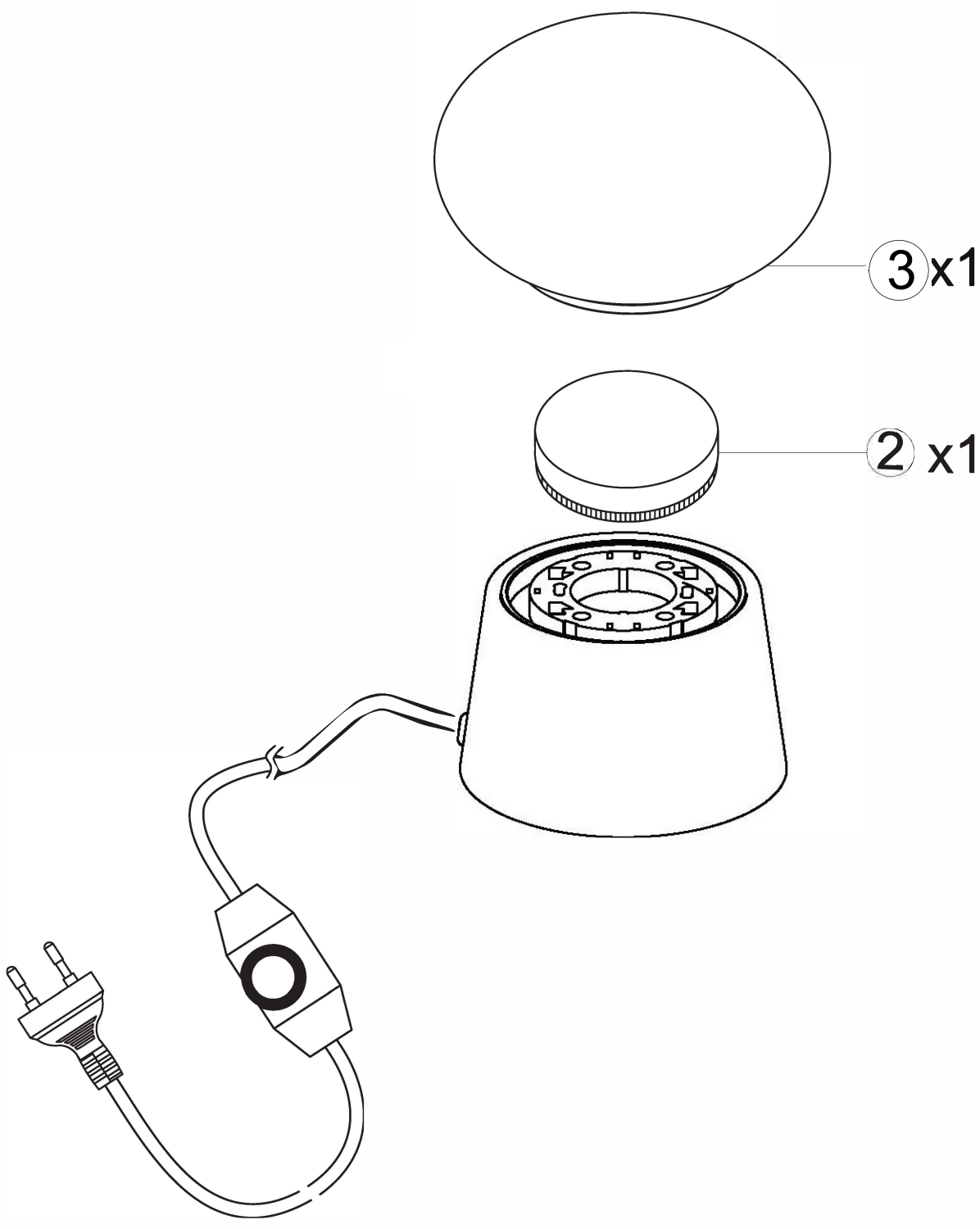

max Ø: 80 mm

max height: 35 mm

Imported from Sforzin Illuminazione,
Viale dell'industria 21.20037.Paderno
Dugnano-Milano Italy.Made in China
www.miloox.it

DESIGN: ARCH.DAVIDE NEGRI